ARTICOLO Canalina lineare inox per scarico doccia **FILO PARETE**

Ambito applicativo

Soluzione idonea alla realizzazione di docce con raccolta dell'acqua a filo parete e pavimento ove si privilegi l'aspetto estetico, la facilità di posa, e si necessiti del minimo spessore di installazione e di portate elevate di evacuazione. La canalina lineare può essere installata per impianti in edifici a destinazione residenziale, industriale e commerciale, pubblici e ricettivi come ospedali, case di riposo e RSA, alberghi, scuole, luoghi di culto.

Istruzioni per la progettazione

La canalina lineare in inox filo parete e pavimento è un apparecchio idoneo alla raccolta dell'acqua in un sistema di scarico secondo quanto prescritto dalla norma di riferimento progettuale, la UNI EN 12056-2:2001; in virtù della quale vanno dimensionate portate di scarico, pendenze e un'adeguata ventilazione evitando lo svuotamento del sifone per effettivi depressivi.

Modalità d'installazione

Dopo avere collegato il pozzetto sifonato alla tubazione di scarico posizionare il corpo scarico in bolla e allinearlo ad angolo parete/pavimento. Per evitare spostamenti ancorare il corpo canalina al pavimento con malta cementizia. Una volta posizionata la protezione cantiere in polistirolo, provvedere all'adeguata impermeabilizzazione del vano doccia utilizzando appositi teli, guaine o guaine liquide (tipo Mapelastik o prodotti similari). Togliere la protezione in polistirolo e posizionare la canalina inox in bolla con il bordo superiore alla quota di finitura del pavimento. Stendere la colla sopra l'impermeabilizzazione e posare il rivestimento di finitura parte/pavimento fino ad appoggiarsi al bordo della canalina ed infine posizionare la griglia di finitura.
ATTENZIONE: La diramazione di scarico collegata al pozzetto deve essere posata con pendenza ≥ 1% (= 1 centimetro di dislivello per metro di percorso orizzontale).

Caratteristiche e prestazioni di esercizio

- Corpo porta griglia: Polipropilene
- Piletta sifonata ribassata: Polipropilene - Uscita Ø 50 mm. orientabile di 360°
- Canalina a piastra: Acciaio inox AISI 316
- Valvola antiodore: Polipropilene amovibile
- Dimensioni:
  - Larghezza piastra inox: 130 mm.
  - Altezza piastra inox: 65 mm.
  - Altezza canalina inox: 13 mm.
  - Altezza totale regolabile (quota pavimento): da 90 a 105 mm.
  - Altezza pozzetto in PP: 75 mm.
- Portata d scarico del pozzetto: 62 litri/minuto
- Uscita di scarico: 50 mm.
- Garanzia di 10 anni contro difetti di fabbricazione (Art. 1490 del C.C.)

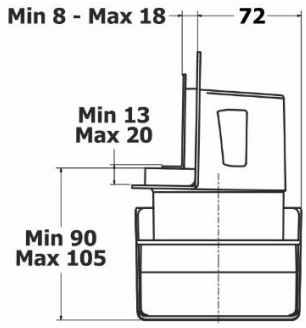

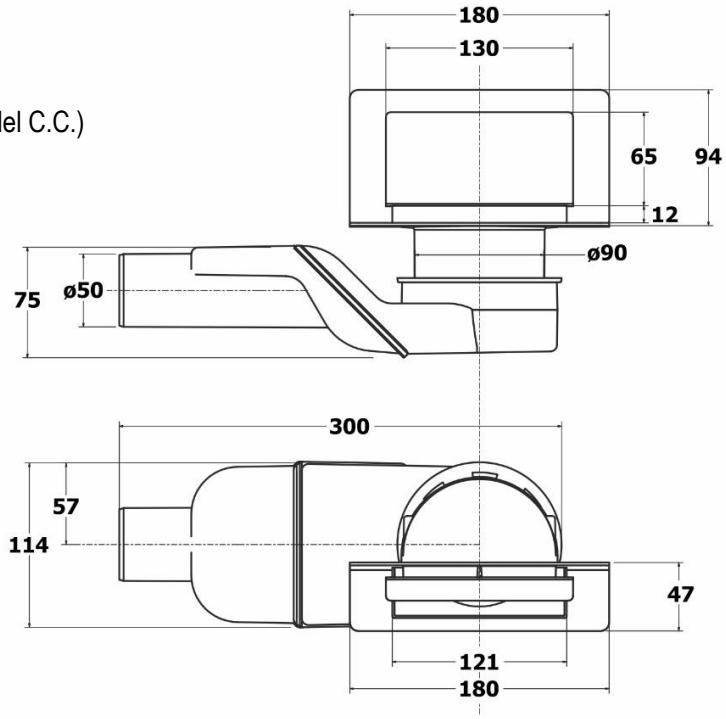

Mod. ST_SI_CL_FPAR/01-2021