ARTICOLO Scatola per incasso a parete / Valvola **BAMVENT-110**

Ambito applicativo

Scatola incasso in PS per valvola di aerazione BAMVENT-110, apparecchio omologato per la ventilazione negli impianti di scarico dei reflui conformi alla EN 1451-1 e idonei per impianti in edifici a destinazione residenziale, industriale e commerciale, pubblici e ricettivi come ospedali, case di riposo e RSA, alberghi, scuole, luoghi di culto.

Istruzioni per la progettazione

La scatola ad incasso viene prevista per l'alloggiamento della valvola di aerazione BAMVENT-110, apparecchio idoneo alla ventilazione del sistema di scarico secondo quanto prescritto dalla norma di riferimento progettuale, la UNI EN 12056-2:2001.

Modalità d'installazione

La scatola ad incasso prevede l'installazione della valvola BAMVENT-110 su tubazioni nei diametri da 75, 90 e 110 mm.
Si ricorda che la valvola deve essere installata sempre in posizione verticale!
Senza adattatore: ad innesto diretto in tubi e raccordi bicchierati (femmina) con guarnizione Ø 90 mm.
Con adattatore: ad innesto diretto in tubi e raccordi senza bicchiere (maschio) Ø 75 e Ø 110 mm.
Per una corretta posa seguire le istruzioni di montaggio presenti nel catalogo tecnico Bampi e pubblicate sul sito web.

Caratteristiche e prestazioni di esercizio

- Corpo della scatola: PS pre-fustellato bianco - Dimensioni: L200xH210xP133 mm.
- Protezione cantiere: EPS bianco
- Placca di copertura: ABS bianco verniciabile - Dimensioni: L235xH250xP6 mm.
- Accessori: 4 perni distanziatori + kit di fissaggio
- Per alloggiamento di: Valvola di aerazione BAMVENT-110 (Classe di utilizzo: AI / EN 12380)
- Portata d'aria: 32 l/s a -250 Pa
- Pressione d'apertura: -70 Pa (-7 mm di colonna d'acqua)
- Tenuta d'aria testata: 30/500/10000 Pa
- Limiti di temperatura ambiente: da -20°C a + 60°C
- Installazione: verticale
- Compatibilità diametri: Ø 75, 90 e 110 mm
- Garanzia di 10 anni contro difetti di fabbricazione (Art. 1490 del C.C.)

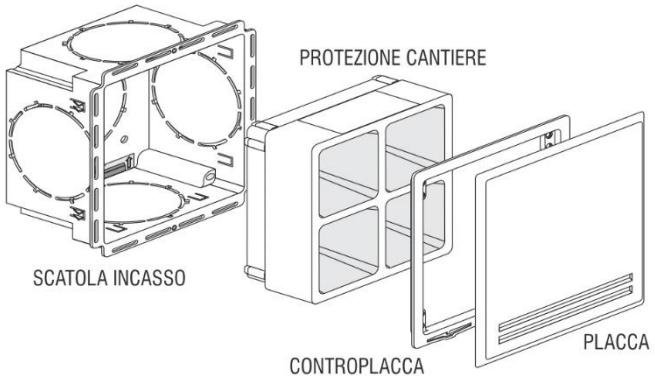

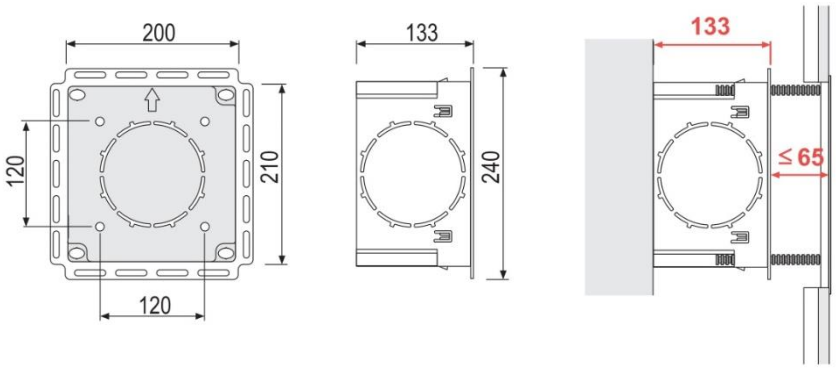

BAMPI
BAMPI S.p.A. - Via Borselino, 4 - 25017 Lonato d/G (BS) Italy - Tel. +39.030.9132489 - bampi@bampi.it - www.bampi.it